FEDRID Kft.		EDELÉNY Mátyás király u. 3/A/2. 3780
Cégvezet : Fischer Ferdinánd	Tárgy: **Ózd és térsége biztonságos vízellátása,Vadna Sajónémeti közötti távvezeték létesítése**	Tervfajta: engedélyes
Tervez : Fischer Ferdinánd (Reg.sz.: 05-1416)		Lépték: M = MN
Szerkeszt :		Rajzszám: M-4
Rajzoló:	Rajz: **Csomóponti vázlatok**	Munkaszám: ÉRV-4/2018.
Egyeztet :	Megrendel : Észak-magyarországi Regionális Vízm vek ZRt.	Dátum: 2019. március

Vezetékszakasz jele:	Csomópont jele:
V-1-0	1 jelű csomópont

Szelvényszám:	Cím, azonosító:	Épül összesen:
0+000	Csatlakozás az üzemelő DN400 vezetékhez	1 db

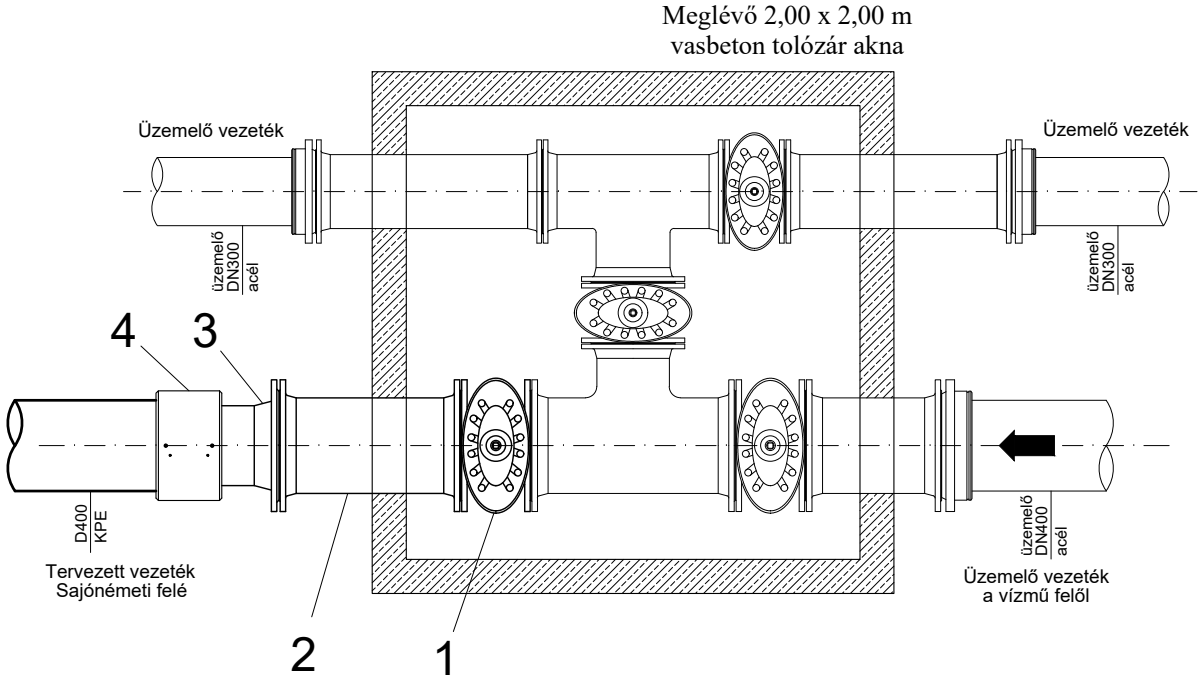

Rajzszám:	Rajz megnevezése:	Lapszám:
M-4	CSOMÓPONTI CSŐIDOMTERV	1/32

Vezetékszakasz jele:	Csomópont jele:
V-1-0	2 jelű csomópont

Szelvényszám:	Cím, azonosító:	Épül összesen:
0+034 és 3+780	75°-os iránytörés karimás idommal	2 db

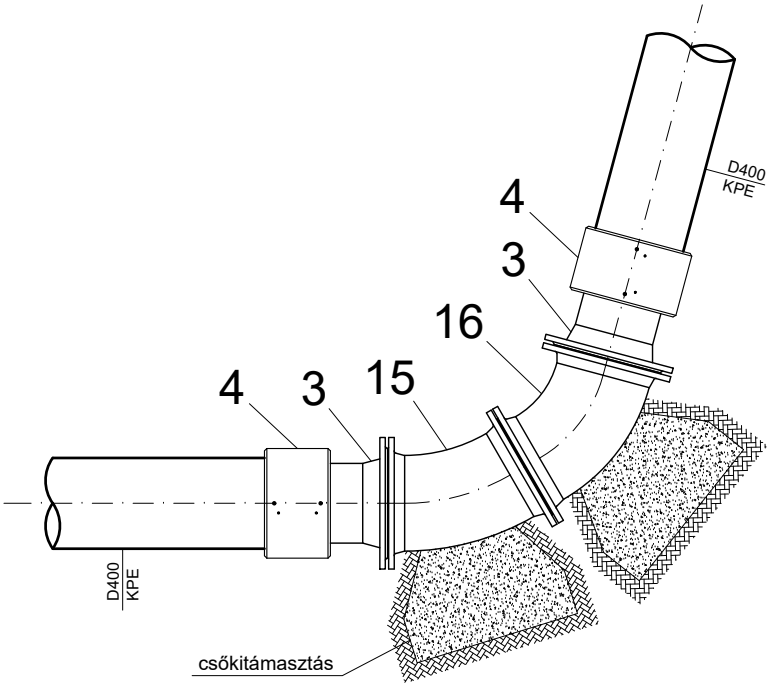

Rajzszám:	Rajz megnevezése:	Lapszám:
M-4	CSOMÓPONTI CSŐIDOMTERV	2/32

Vezetékszakasz jele: V-1-0	Csomópont jele: 3 jelű csomópont	
Szelvényszám:	Cím, azonosító: 30°-os iránytörés karimás idommal	Épül összesen: 19 db

1+377; 1+425; 3+268; 3+274; 3+975; 3+980; 5+882; 5+886; 5+914; 5+917; 9+382
9+396; 9+674; 10+010; 12+784; 12+821; 13+027; 17+844; 19+027

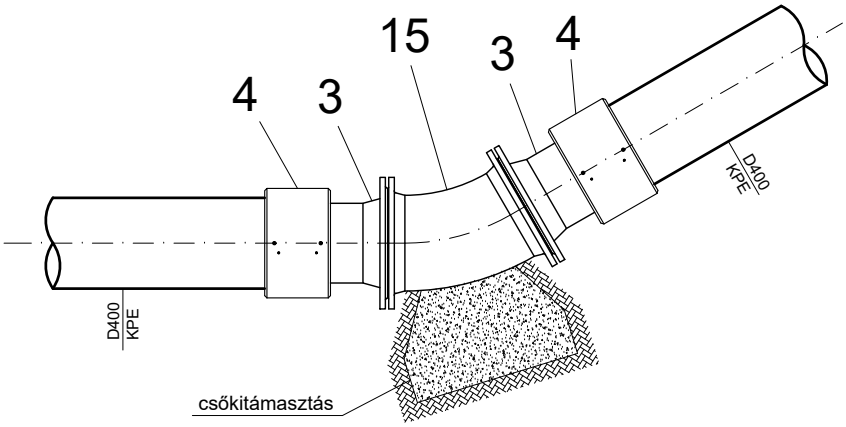

Rajzszám:	Rajz megnevezése:	Lapszám:
M-4	CSOMÓPONTI CSŐIDOMTERV	3/32

Vezetékszakasz jele: V-1-0	Csomópont jele: 4 jelű csomópont	
Szelvényszám:	Cím, azonosító: 22°-os iránytörés karimás idommal	Épül összesen: 17 db

0+933; 4+060; 4+066; 6+021; 6+026; 6+456; 6+462; 10+403; 10+464; 10+486
15+865; 17+875; 17+883; 19+349; 19+391; 19+430; 19+864

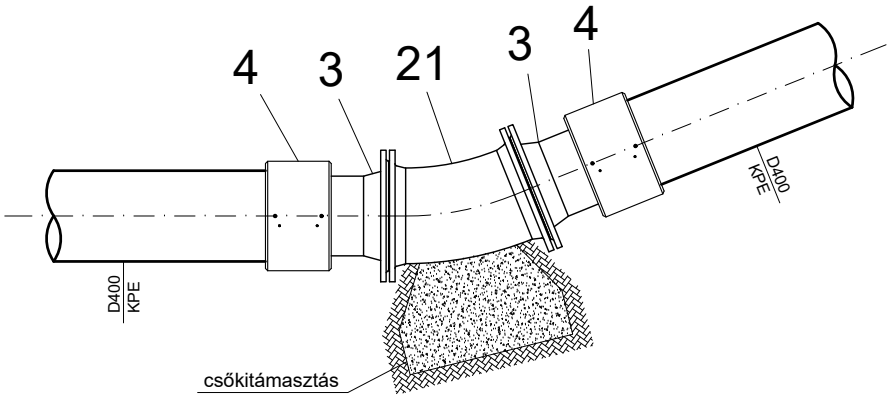

Rajzszám: M-4	Rajz megnevezése: CSOMÓPONTI CSŐIDOMTERV	Lapszám: 4/32

Vezetékszakasz jele: V-1-0	Csomópont jele: 5 jelű csomópont	
Szelvényszám:	Cím, azonosító: 45°-os iránytörés karimás idommal	Épül összesen: 27 db

1+347; 1+514; 3+434; 3+458; 5+887; 5+889; 5+911; 5+913; 8+113; 8+115; 8+121
8+127; 8+983; 8+991; 9+178; 9+181; 9+249; 9+256; 9+349; 9+561; 9+570; 9+993
10+006; 10+065; 10+070; 10+964; 12+504

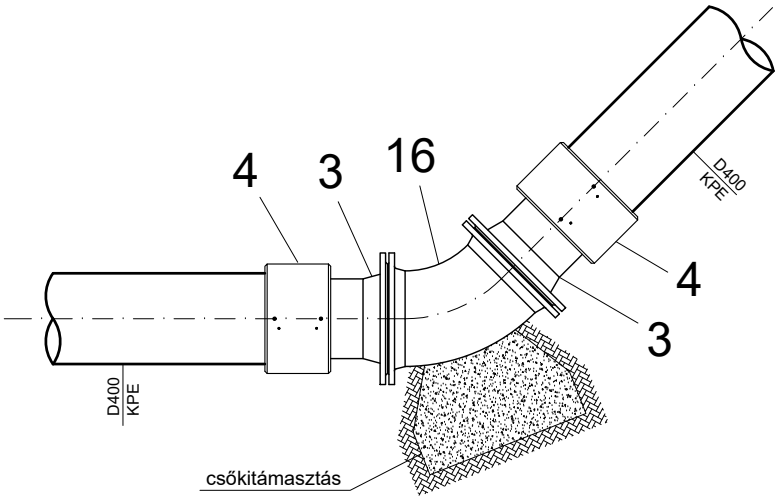

Rajzszám:	Rajz megnevezése:	Lapszám:
M-4	CSOMÓPONTI CSŐIDOMTERV	5/32

Vezetékszakasz jele:	Csomópont jele:
V-1-0	6 jelű csomópont

Szelvényszám:	Cím, azonosító:	Épül összesen:
1+563	Függőleges iránytörés, szakaszolási pont	1 db

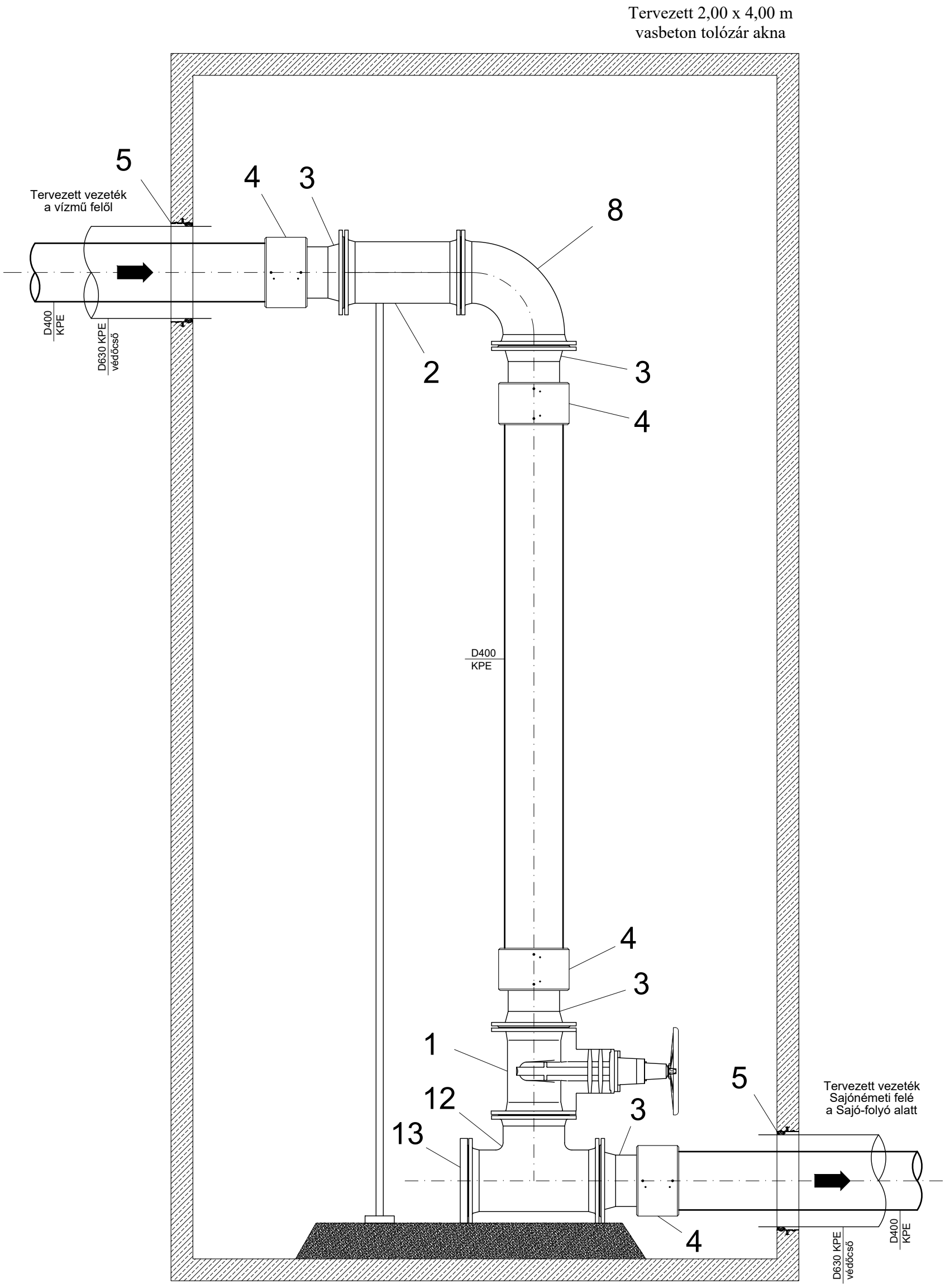

Rajzszám:	Rajz megnevezése:	Lapszám:
M-4	CSOMÓPONTI CSŐIDOMTERV	6/32

Vezetékszakasz jele:	Csomópont jele:
V-1-0	7 jelű csomópont

Szelvényszám:	Cím, azonosító:	Épül összesen:
1+672	Függőleges iránytörés, szakaszolási pont haszoncső kihúzási lehetőség, 30°-os iránytörés	1 db

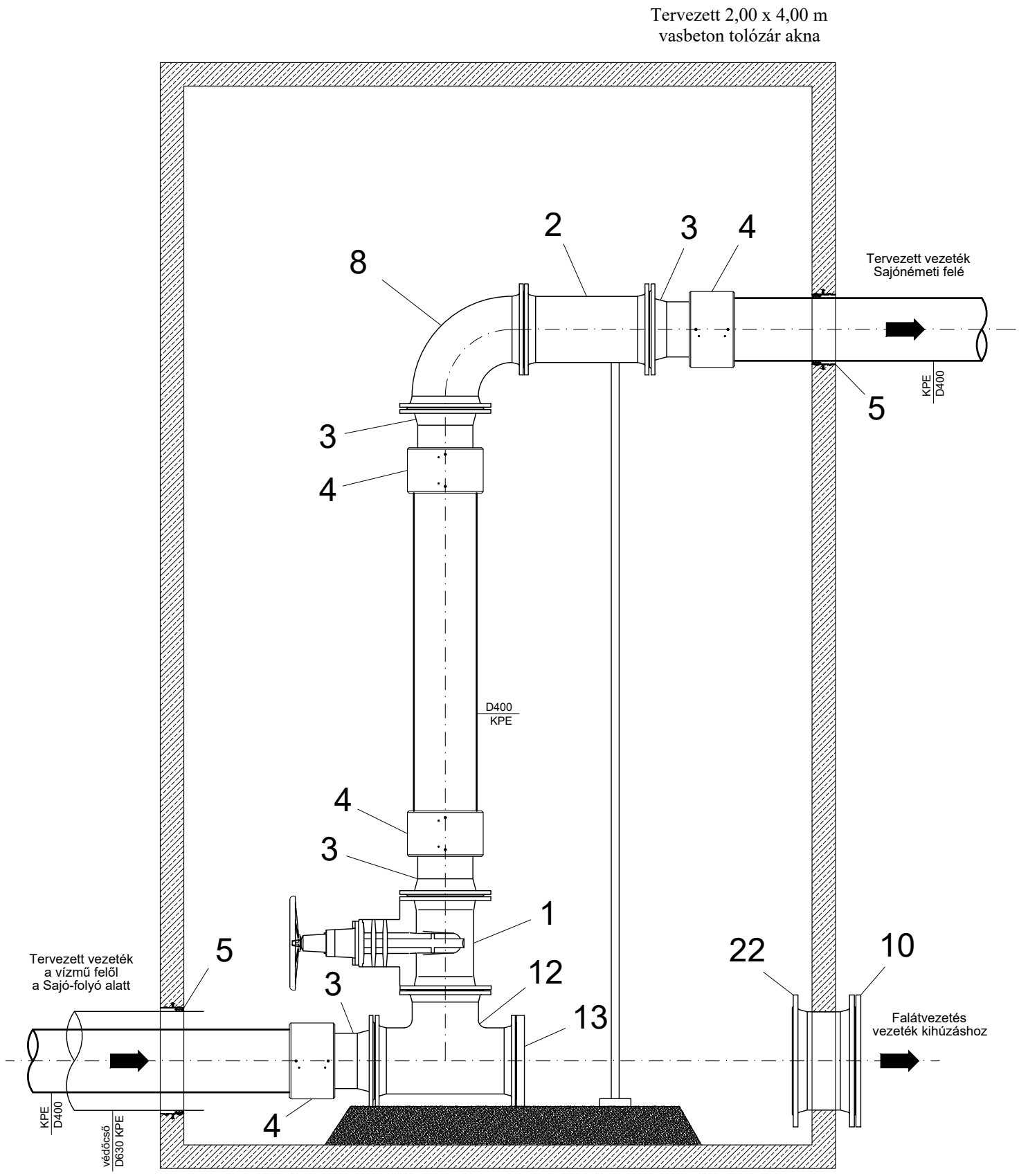

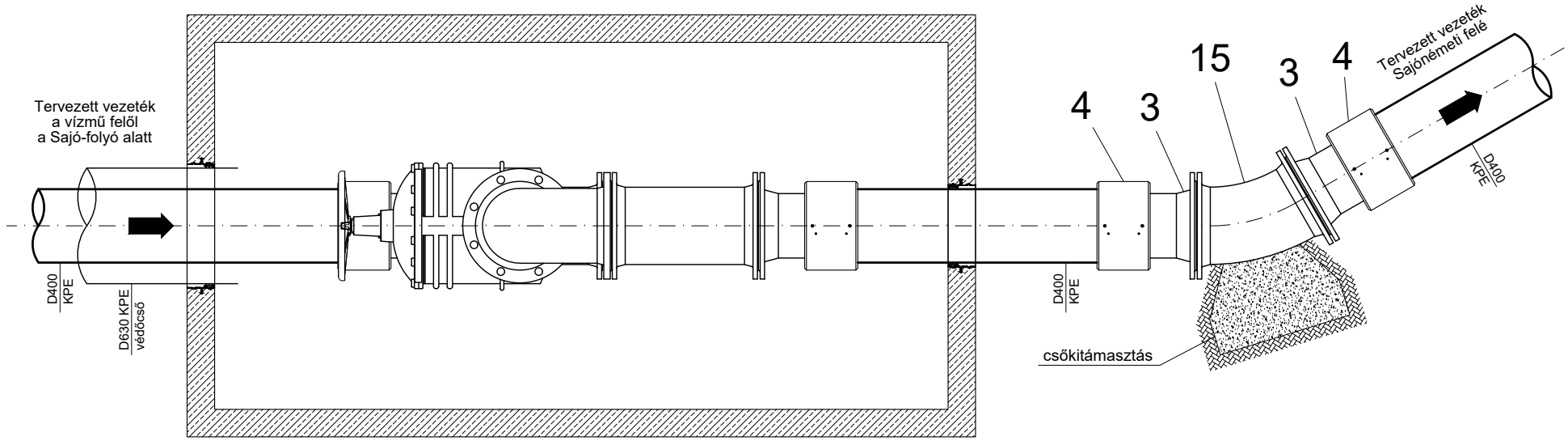

Rajzszám:	Rajz megnevezése:	Lapszám:
M-4	CSOMÓPONTI CSŐIDOMTERV	7/32

Vezetékszakasz jele:	Csomópont jele:
V-1-0	8 jelű csomópont

Szelvényszám:	Cím, azonosító:	Épül összesen:
1+740; 8+907	60°-os iránytörés karimás idommal	2 db

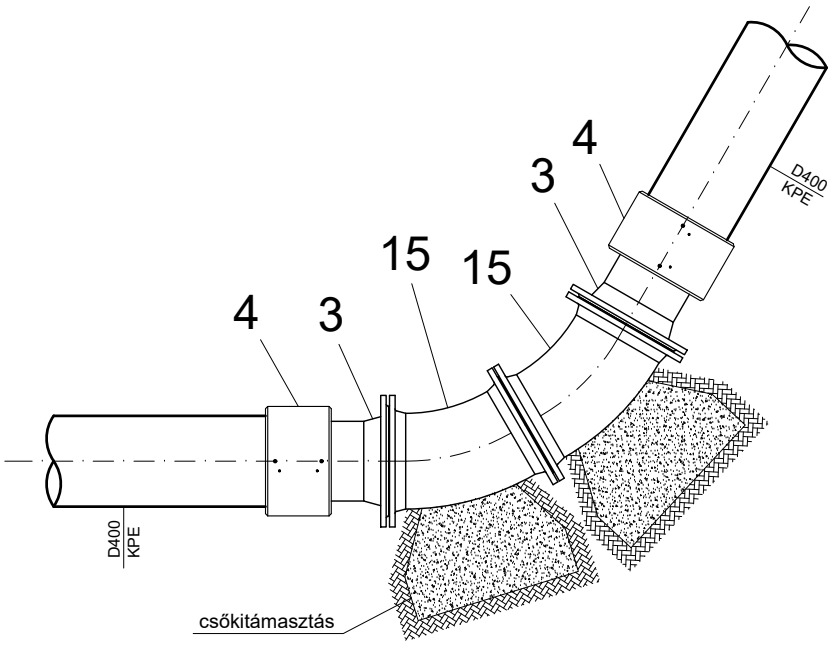

Rajzszám:	Rajz megnevezése:	Lapszám:
M-4	CSOMÓPONTI CSŐIDOMTERV	8/32

Vezetékszakasz jele: V-1-0	Csomópont jele: 9 jelű csomópont	
Szelvényszám:	Cím, azonosító: 90°-os iránytörés karimás idommal	Épül összesen: 12 db

0+001; 1+880; 12+868; 12+997; 13+649; 16+410; 16+422; 16+690; 16+697
17+835; 20+395; 20+408

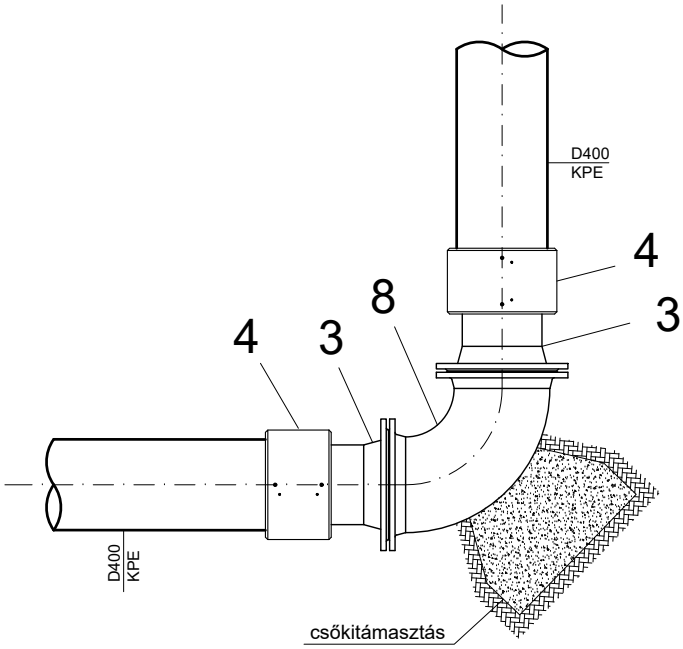

Rajzszám: M-4	Rajz megnevezése: CSOMÓPONTI CSŐIDOMTERV	Lapszám: 9/32

Vezetékszakasz jele:	Csomópont jele:
V-1-0	10 jelű csomópont

Szelvényszám:	Cím, azonosító:	Épül összesen:
3+726; 9+373	Szakaszolási pont haszoncső kihúzási lehetőség, 90°-os iránytörés	2 db

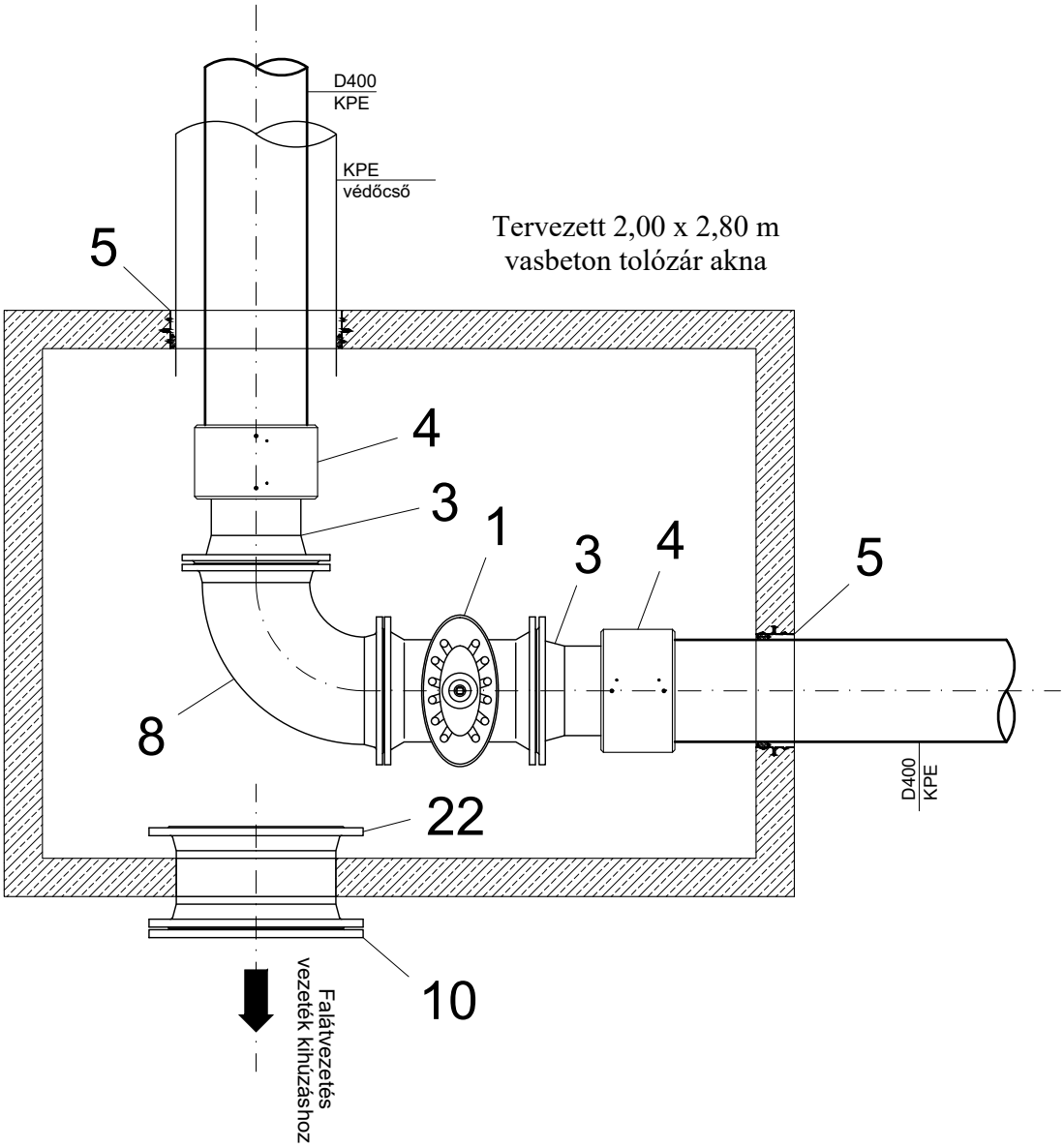

Rajzszám:	Rajz megnevezése:	Lapszám:
M-4	CSOMÓPONTI CSŐIDOMTERV	10/32

Vezetékszakasz jele: V-1-0	Csomópont jele: 11 jelű csomópont	
Szelvényszám:	Cím, azonosító: Szakaszolási csomópont	Épül összesen: 6 db

3+748; 5+909; 6+505; 9+218; 9+350; 16+369

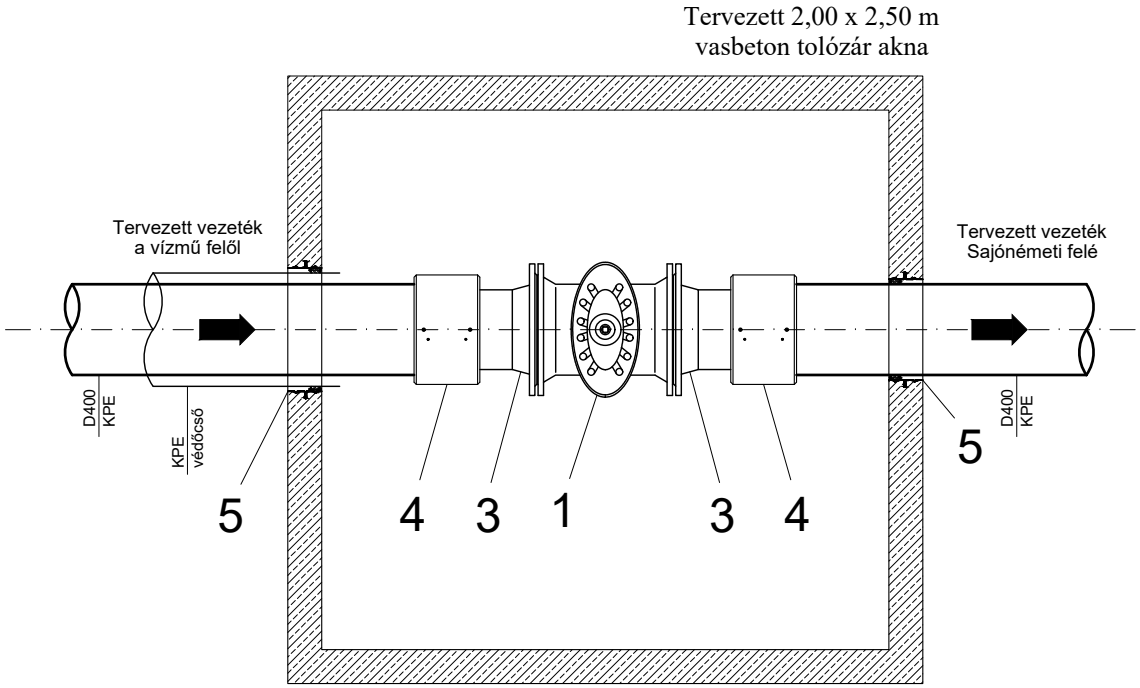

Rajzszám: M-4	Rajz megnevezése: CSOMÓPONTI CSŐIDOMTERV	Lapszám: 11/32

Vezetékszakasz jele:	Csomópont jele:
V-1-0	12 jelű csomópont

Szelvényszám:	Cím, azonosító:	Épül összesen:
0+272	Ürítési és szakaszolási csomópont; 75°-os iránytörés	1 db

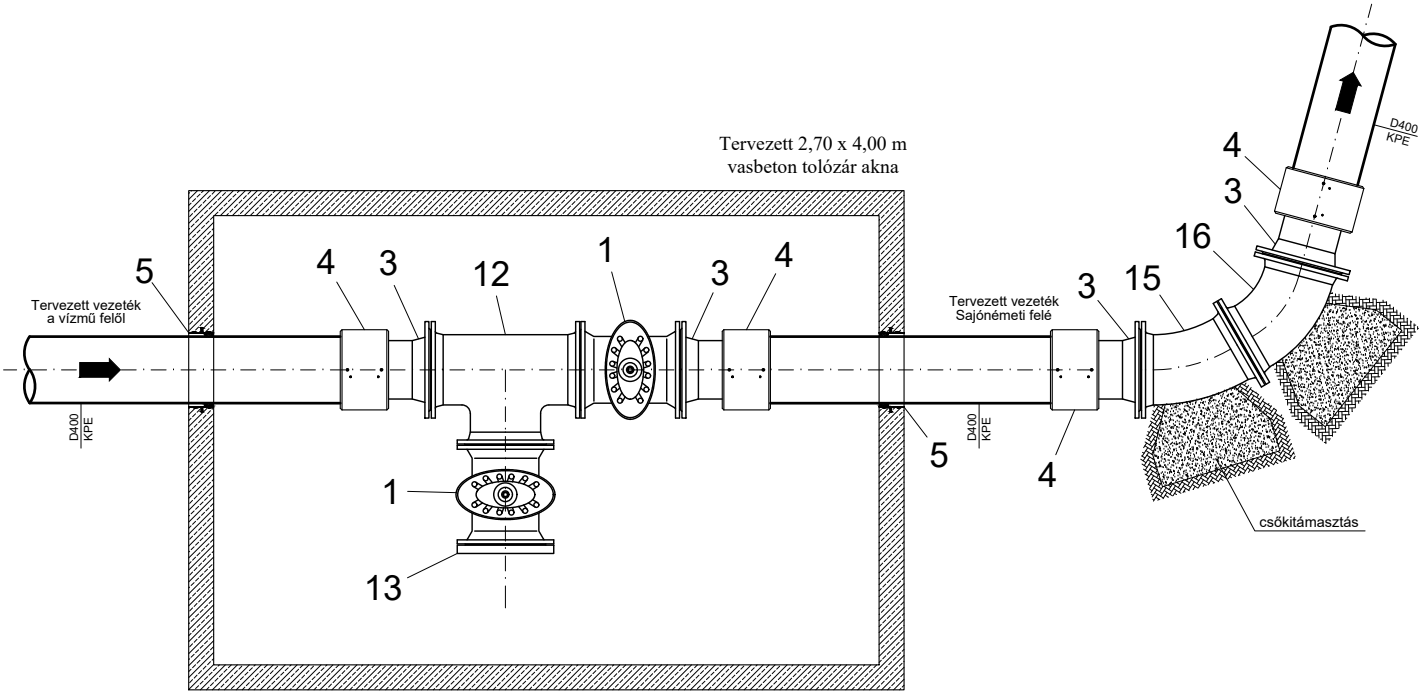

Rajzszám:	Rajz megnevezése:	Lapszám:
M-4	CSOMÓPONTI CSŐIDOMTERV	12/32

Vezetékszakasz jele: V-1-0	Csomópont jele: 13 jelű csomópont	
Szelvényszám:	Cím, azonosító: Légtelenítési pont aknában	Épül összesen: 5 db

0+822; 1+087; 1+288; 7+465; 8+100

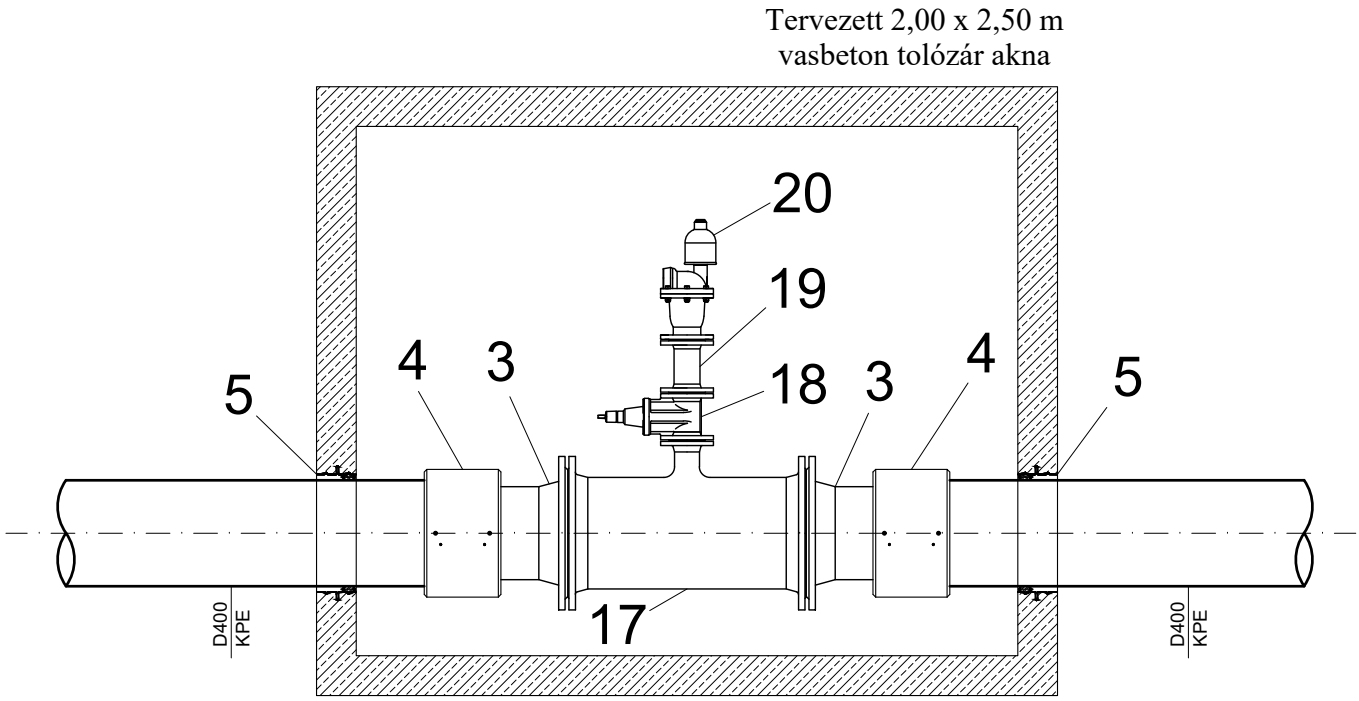

Rajzszám:	Rajz megnevezése:	Lapszám:
M-4	CSOMÓPONTI CSŐIDOMTERV	13/32

Vezetékszakasz jele: V-1-0	Csomópont jele: 14 jelű csomópont	
Szelvényszám: 0+909; 8+897	Cím, azonosító: Ürítési, szakaszolási és mosatási csomópont 30°-os iránytörés	Épül összesen: 2 db

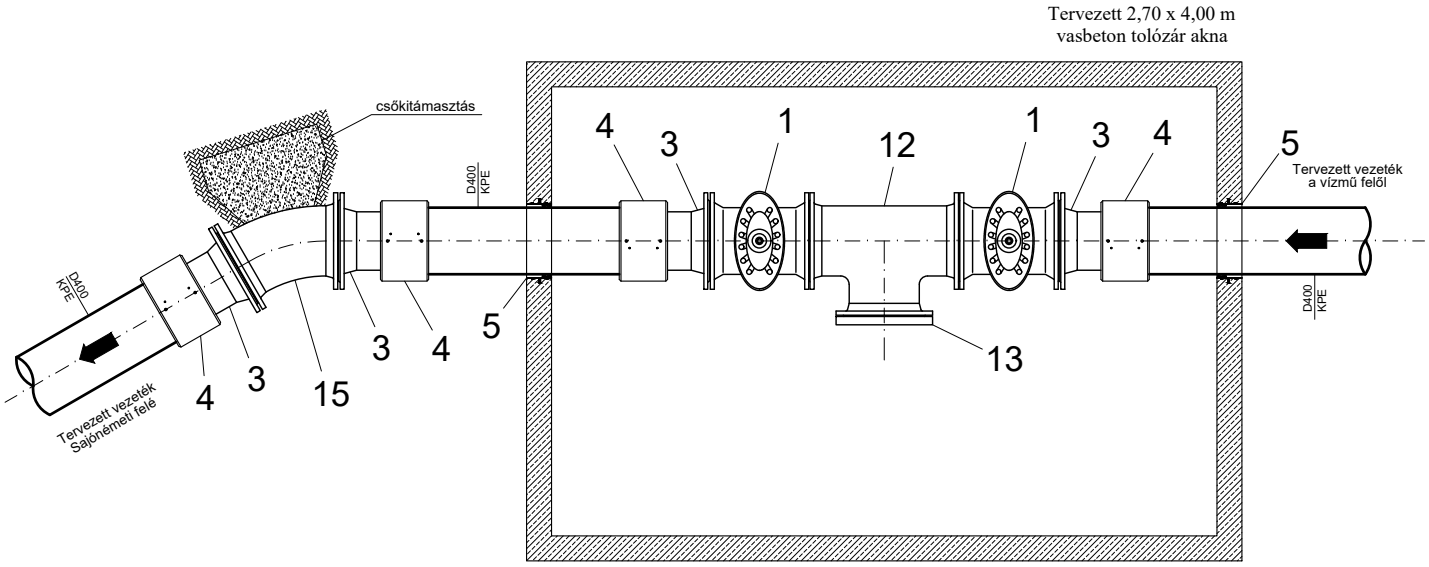

Rajzszám:	Rajz megnevezése:	Lapszám:
M-4	CSOMÓPONTI CSŐIDOMTERV	14/32

Vezetékszakasz jele: V-1-0	Csomópont jele: 15 jelű csomópont	
Szelvényszám:	Cím, azonosító: Ürítési és szakaszolási csomópont	Épül összesen: 4 db

1+227; 2+200; 6+600; 7+267

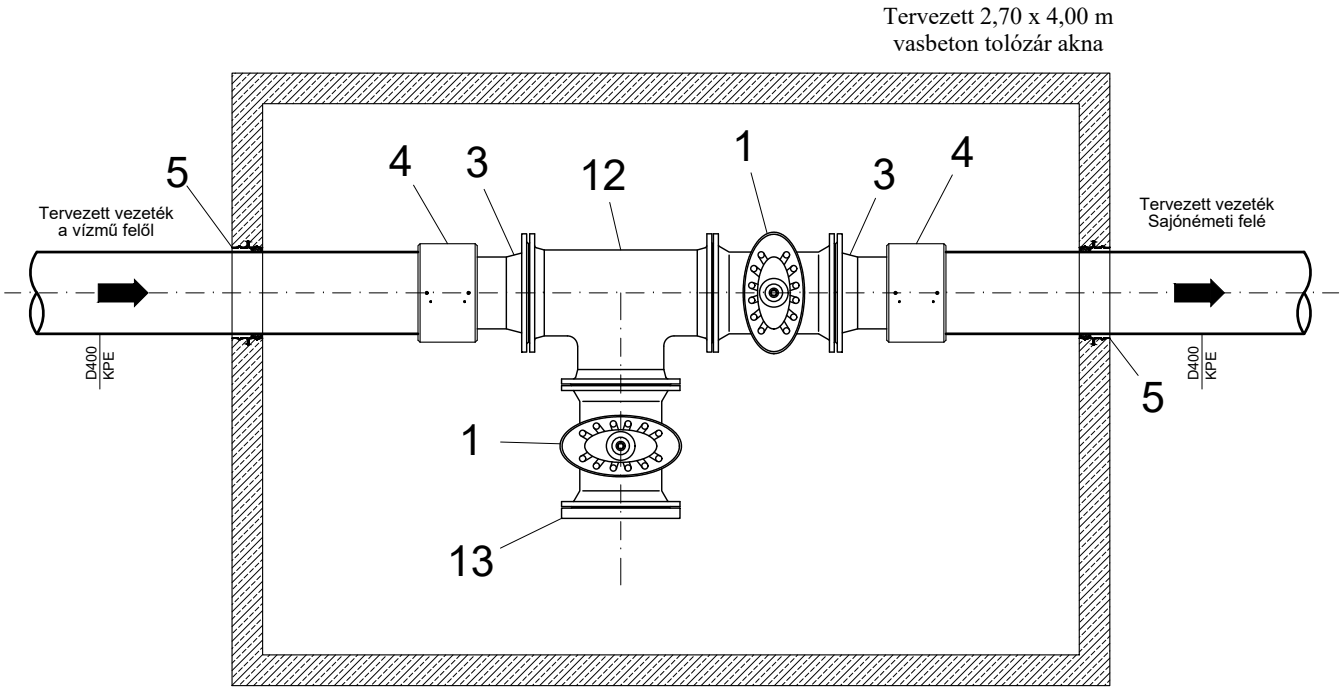

Rajzszám: M-4	Rajz megnevezése: CSOMÓPONTI CSŐIDOMTERV	Lapszám: 15/32

Vezetékszakasz jele:	Csomópont jele:
V-1-0	16 jelű csomópont

Szelvényszám:	Cím, azonosító:	Épül összesen:
0+016	Összekötés a meglévő DN600 vezetékkel	1 db

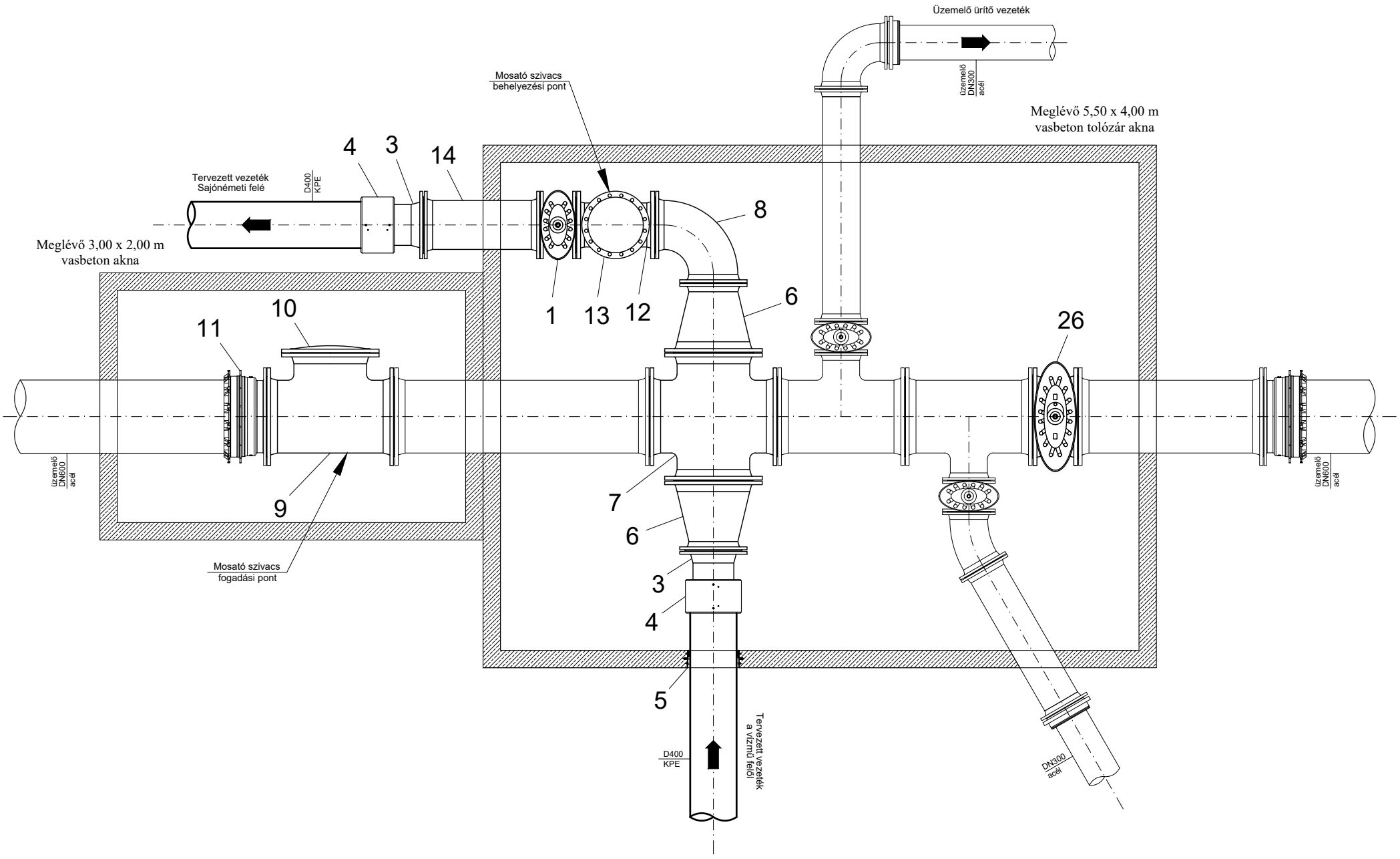

Rajzszám:	Rajz megnevezése:	Lapszám:
M-4	CSOMÓPONTI CSŐIDOMTERV	16/32

Vezetékszakasz jele: V-1-0	Csomópont jele: 17 jelű csomópont	
Szelvényszám:	Cím, azonosító: 11°-os iránytörés karimás idommal	Épül összesen: 16 db

6+589; 6+916; 6+942; 7+317; 7+433; 9+345; 9+421; 9+457; 9+596; 10+015
10+326; 10+773; 10+792; 10+822; 10+955; 10+995

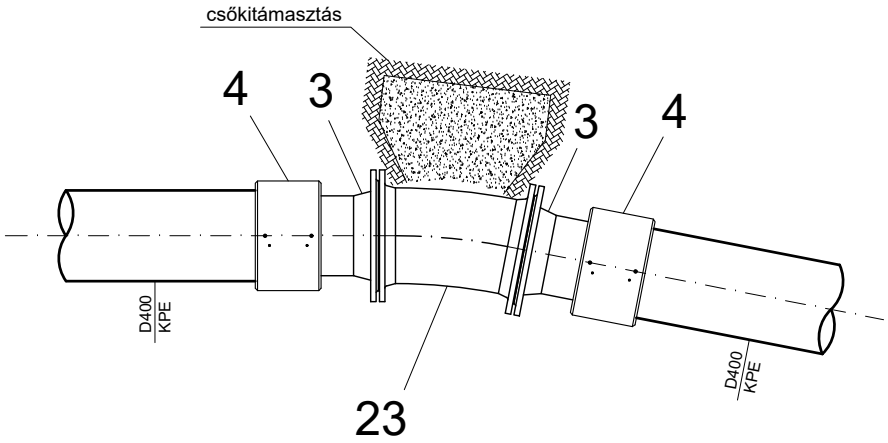

Rajzszám: M-4	Rajz megnevezése: CSOMÓPONTI CSŐIDOMTERV	Lapszám: 17/32

Vezetékszakasz jele: V-1-0	Csomópont jele: 18 jelű csomópont	
Szelvényszám: 7+000	Cím, azonosító: Mosatási, szakaszolási és légtelenítési csomópont	Épül összesen: 1 db

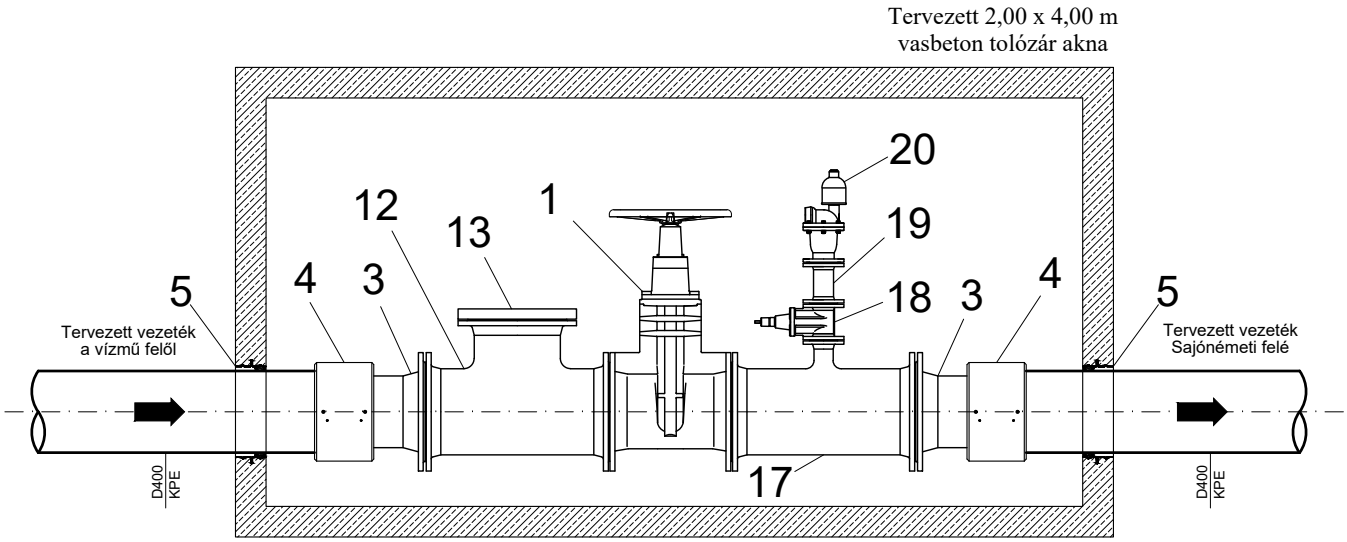

Rajzszám: M-4	Rajz megnevezése: CSOMÓPONTI CSŐIDOMTERV	Lapszám: 18/32

Vezetékszakasz jele:	Csomópont jele:
V-1-0	19 jelű csomópont

Szelvényszám:	Cím, azonosító:	Épül összesen:
7+677	Mosatási, ürítési és szakaszolási csomópont	1 db

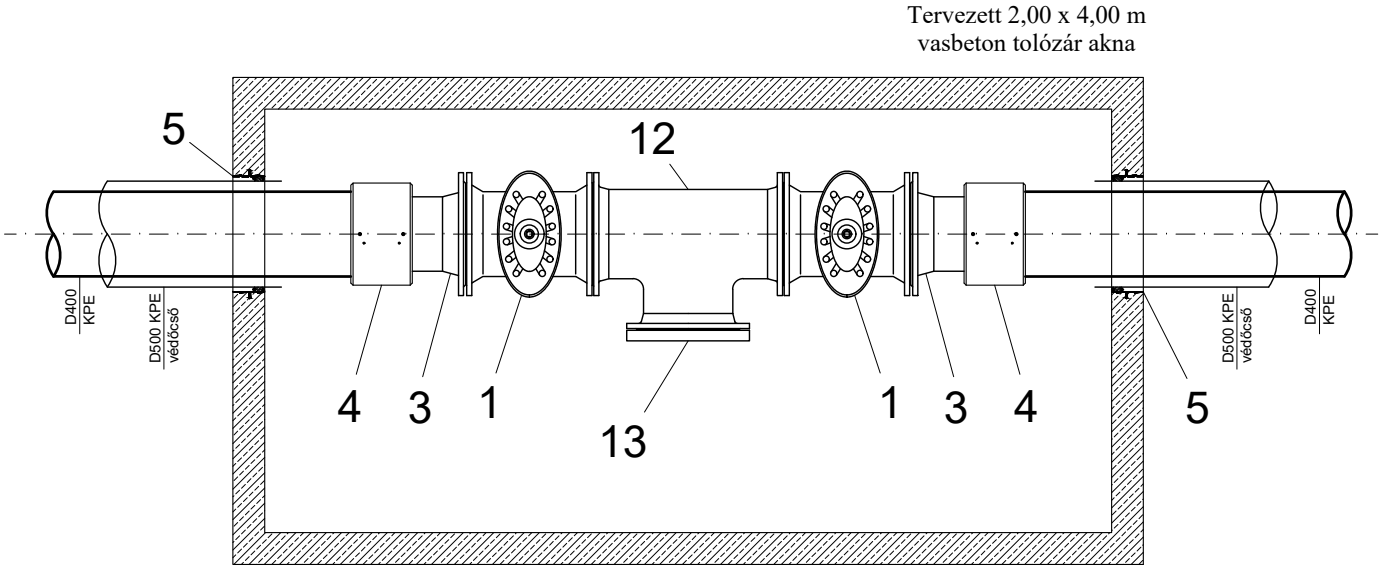

Rajzszám:	Rajz megnevezése:	Lapszám:
M-4	CSOMÓPONTI CSŐIDOMTERV	19/32

Vezetékszakasz jele: V-1-0	Csomópont jele: 20 jelű csomópont	
Szelvényszám: 14+907	Cím, azonosító: Légtelenítési és szakaszolási csomópont	Épül összesen: 1 db

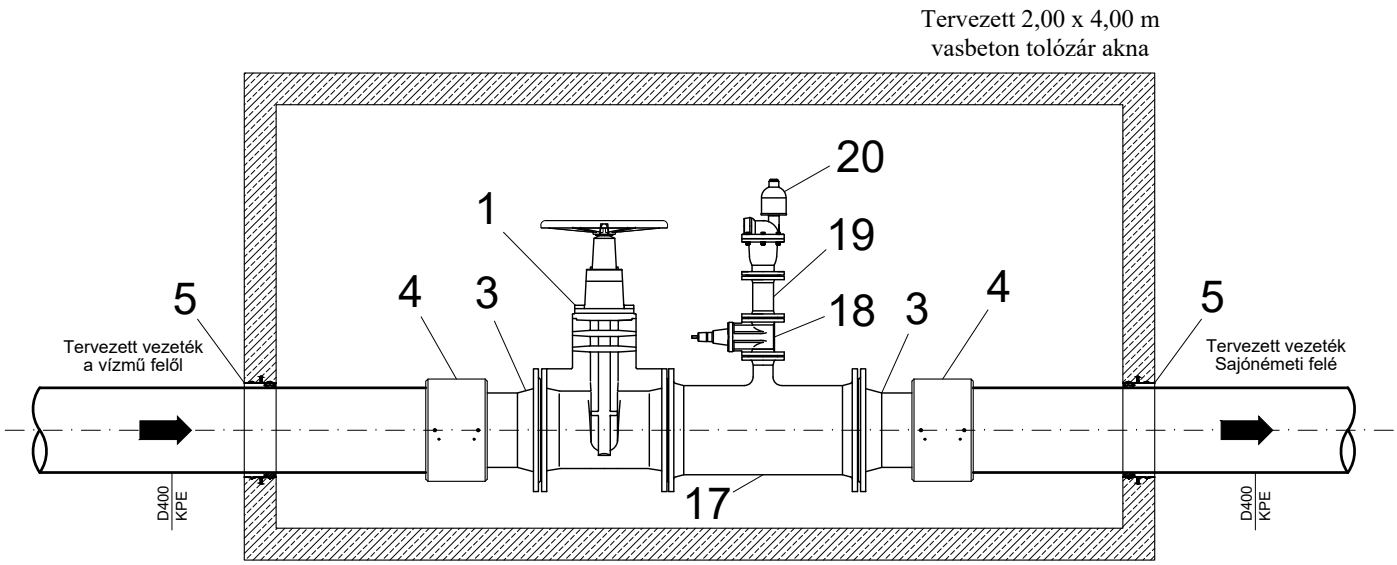

Rajzszám: M-4	Rajz megnevezése: CSOMÓPONTI CSŐIDOMTERV	Lapszám: 20/32

Vezetékszakasz jele:	Csomópont jele:
V-1-0	21 jelű csomópont

Szelvényszám:	Cím, azonosító:	Épül összesen:
5+700	Légtelenítő hidráns	1 db

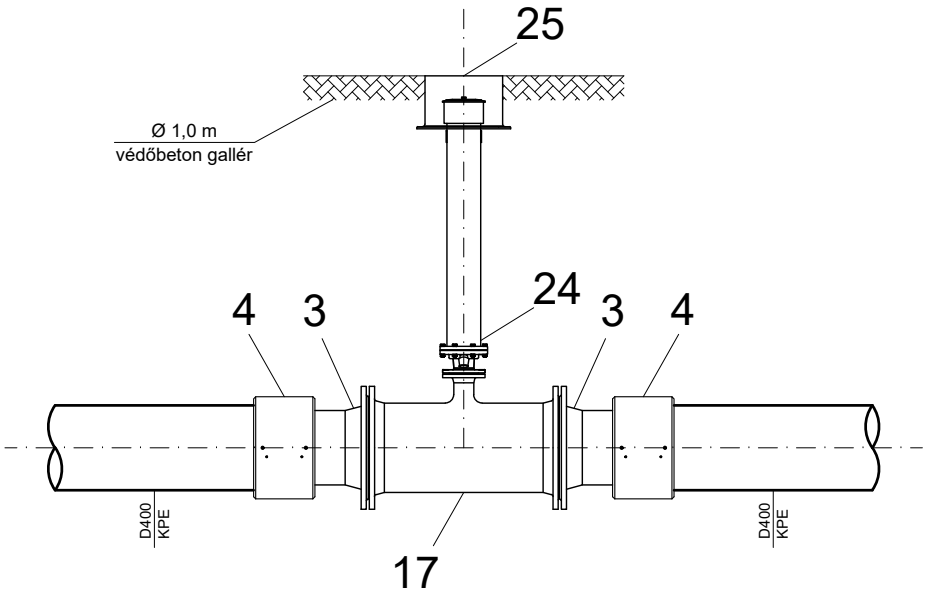

Rajzszám:	Rajz megnevezése:	Lapszám:
M-4	CSOMÓPONTI CSŐIDOMTERV	21/32

Vezetékszakasz jele: V-1-0	Csomópont jele: 22 jelű csomópont	
Szelvényszám:	Cím, azonosító: Függőleges iránytörés, szakaszolási pont	Épül összesen: 5 db

9+607; 10+329; 15+299; 17+279; 18+271

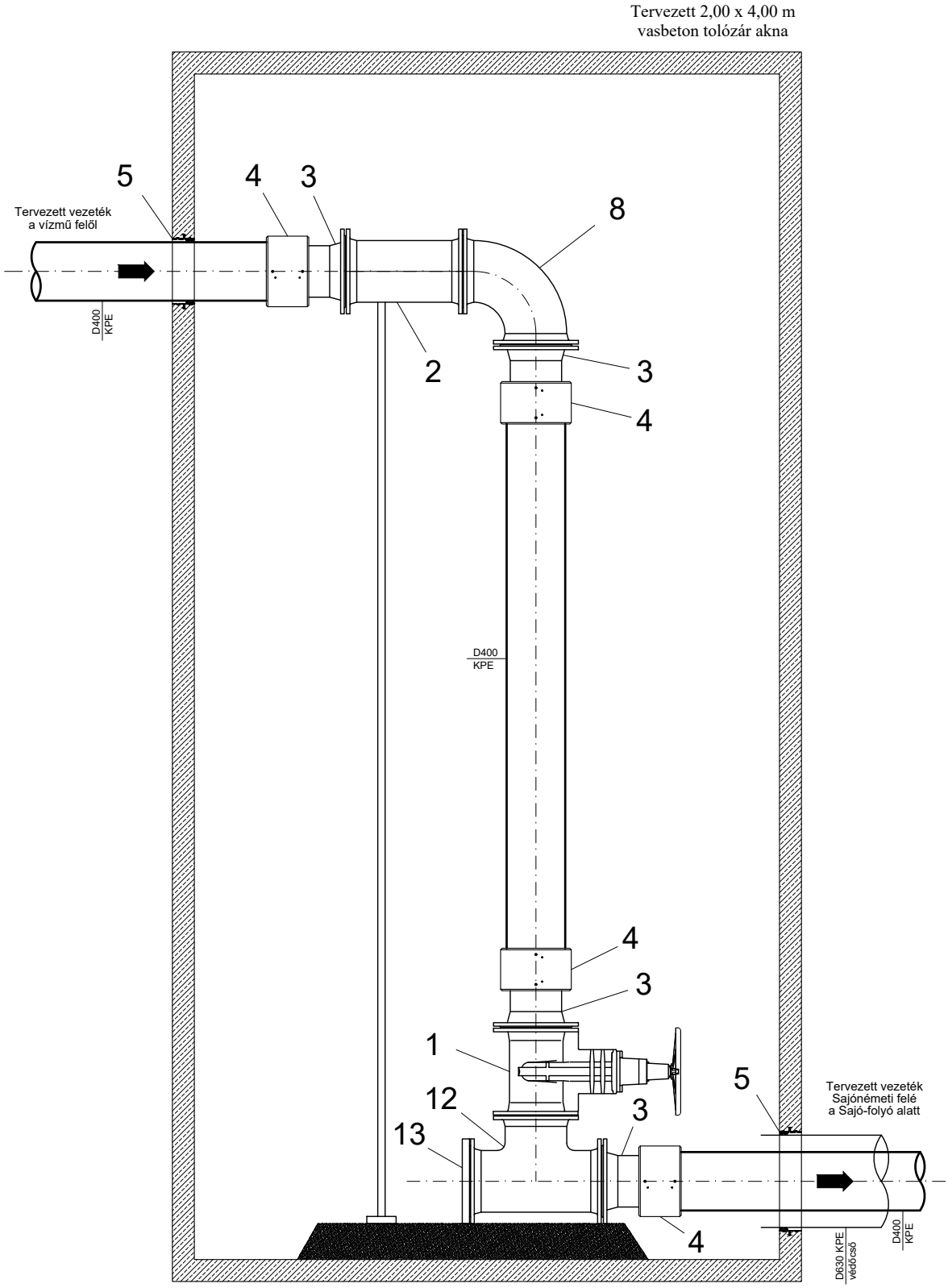

Rajzszám:	Rajz megnevezése:	Lapszám:
M-4	CSOMÓPONTI CSŐIDOMTERV	22/32

Vezetékszakasz jele: V-1-0	Csomópont jele: 23 jelű csomópont	
Szelvényszám:	Cím, azonosító: Függőleges iránytörés, szakaszolási pont haszoncső kihúzási lehetőség	Épül összesen: 4 db

9+664; 15+274; 17+309; 18+594

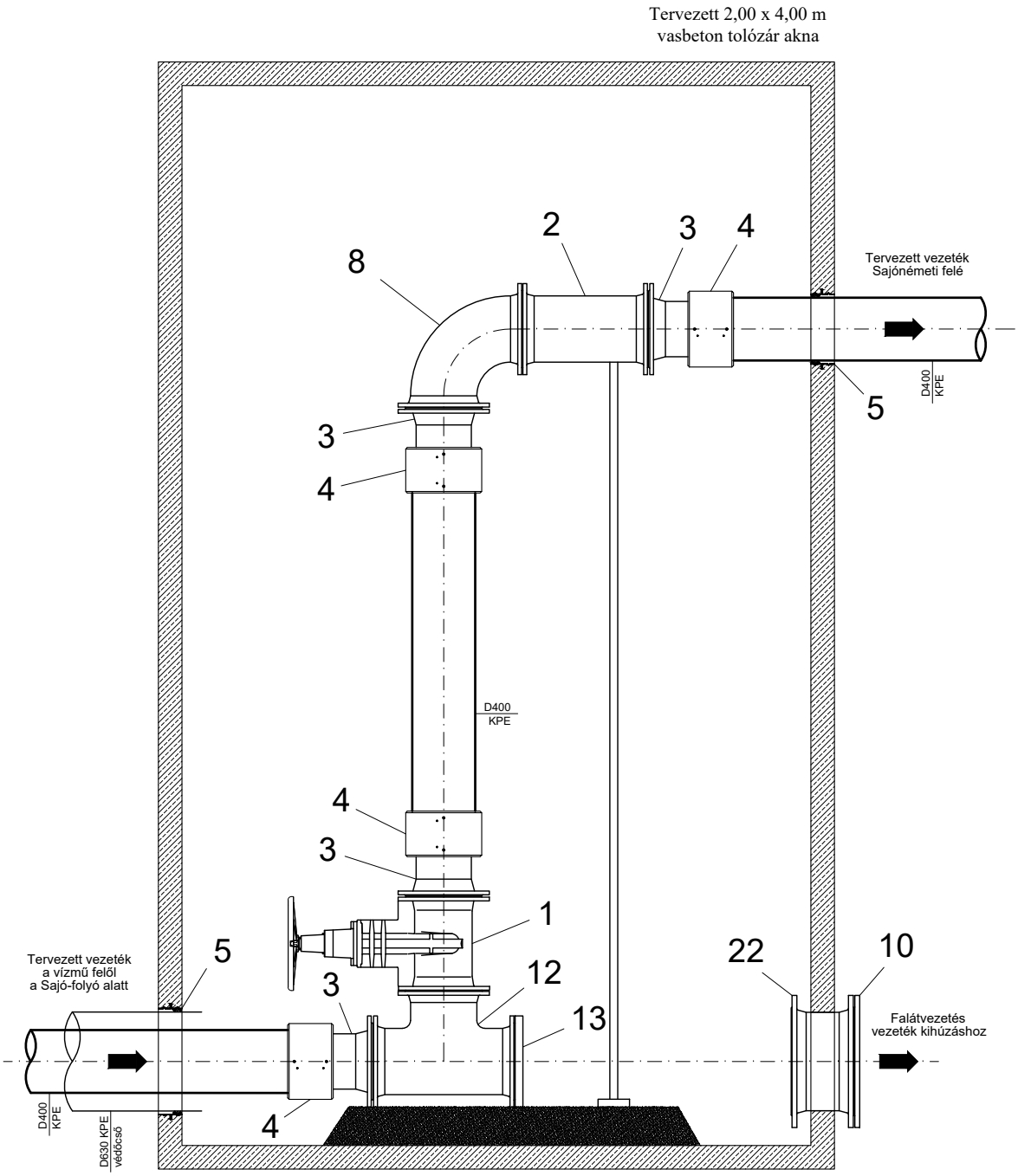

Rajzszám:	Rajz megnevezése:	Lapszám:
M-4	CSOMÓPONTI CSŐIDOMTERV	23/32

Vezetékszakasz jele: V-1-0	Csomópont jele: 24 jelű csomópont	
Szelvényszám: 10+976	Cím, azonosító: Mosatási és szakaszolási csomópont 90°-os iránytörés	Épül összesen: 1 db

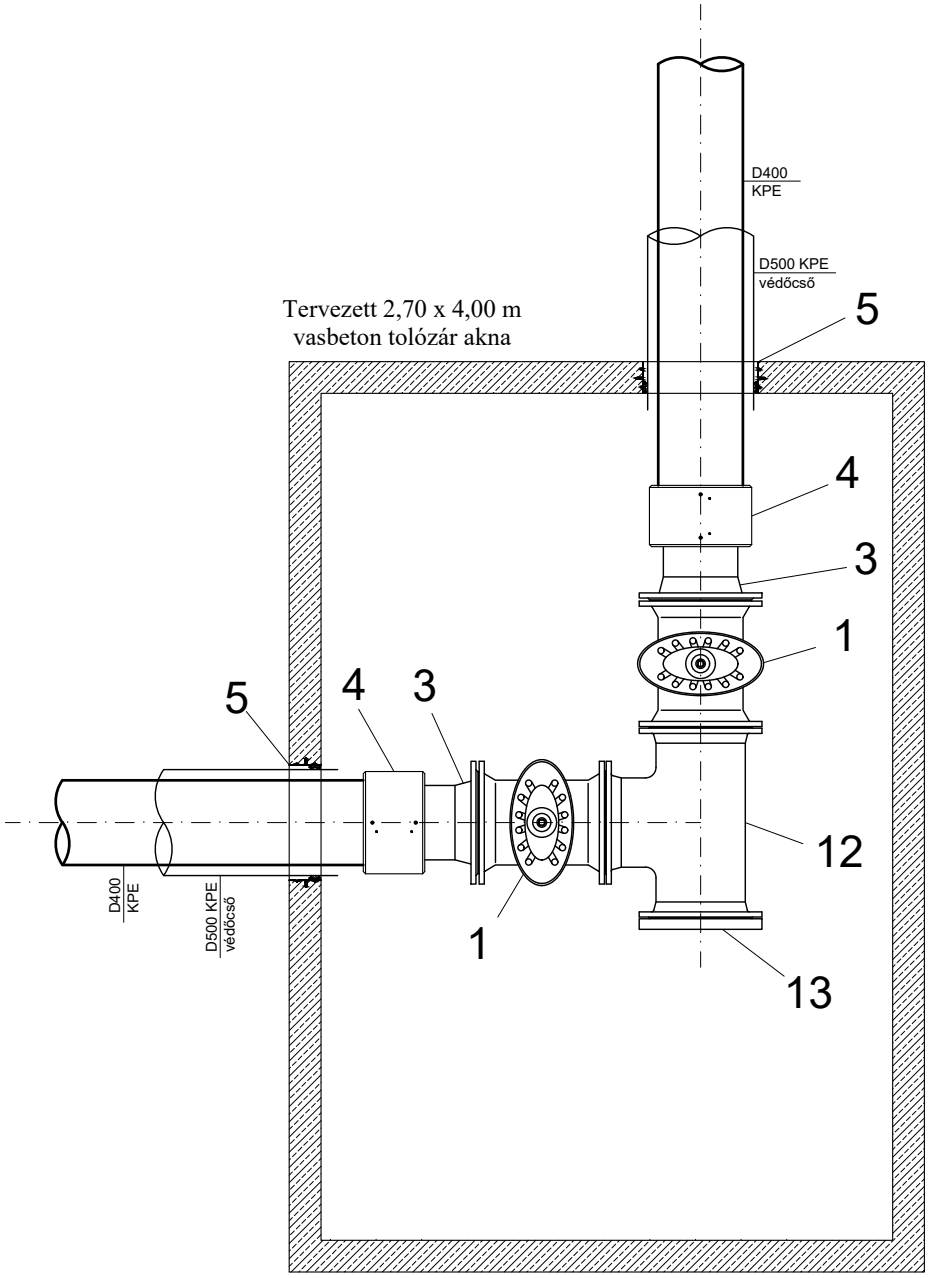

Rajzszám: M-4	Rajz megnevezése: CSOMÓPONTI CSŐIDOMTERV	Lapszám: 24/32

Vezetékszakasz jele: V-1-0	Csomópont jele: 25 jelű csomópont	
Szelvényszám: 12+796	Cím, azonosító: Szakaszolási csomópont haszoncső kihúzási lehetőség	Épül összesen: 1 db

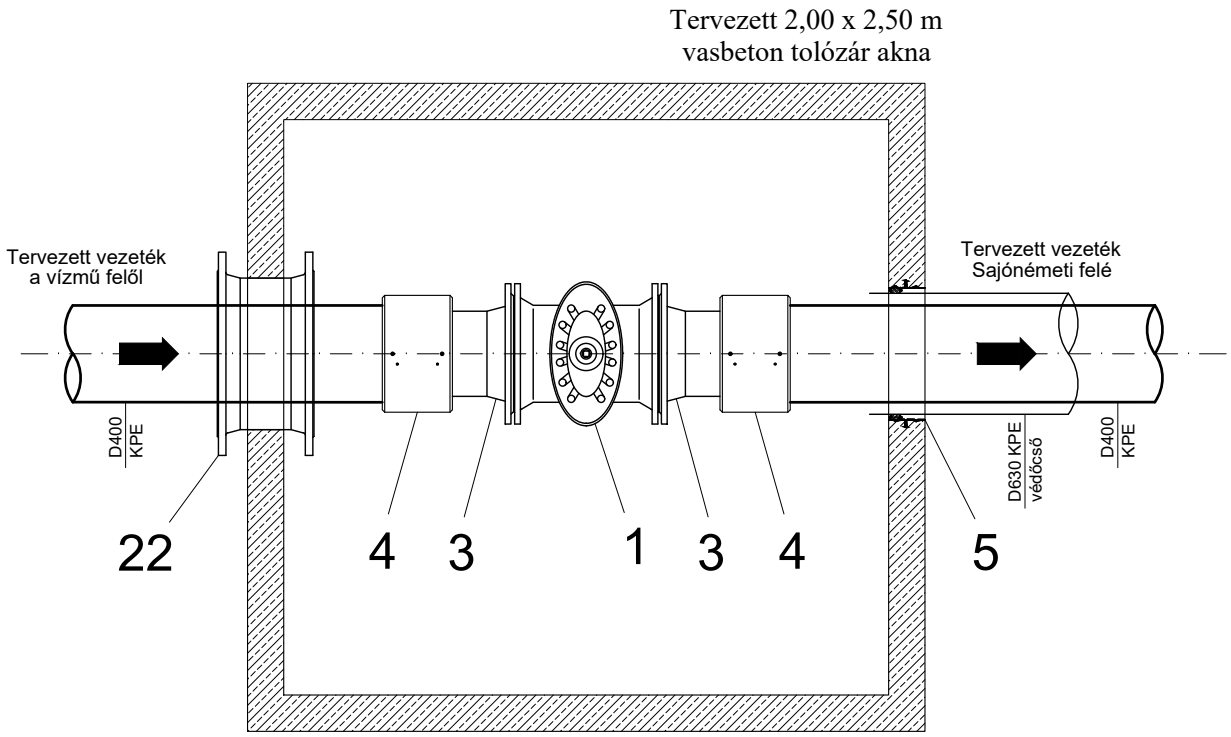

Rajzszám: M-4	Rajz megnevezése: CSOMÓPONTI CSŐIDOMTERV	Lapszám: 25/32

Vezetékszakasz jele: V-1-0	Csomópont jele: 26 jelű csomópont	
Szelvényszám: 15+810	Cím, azonosító: Szakaszolási és légtelenítési csomópont 90°-os iránytörés	Épül összesen: 1 db

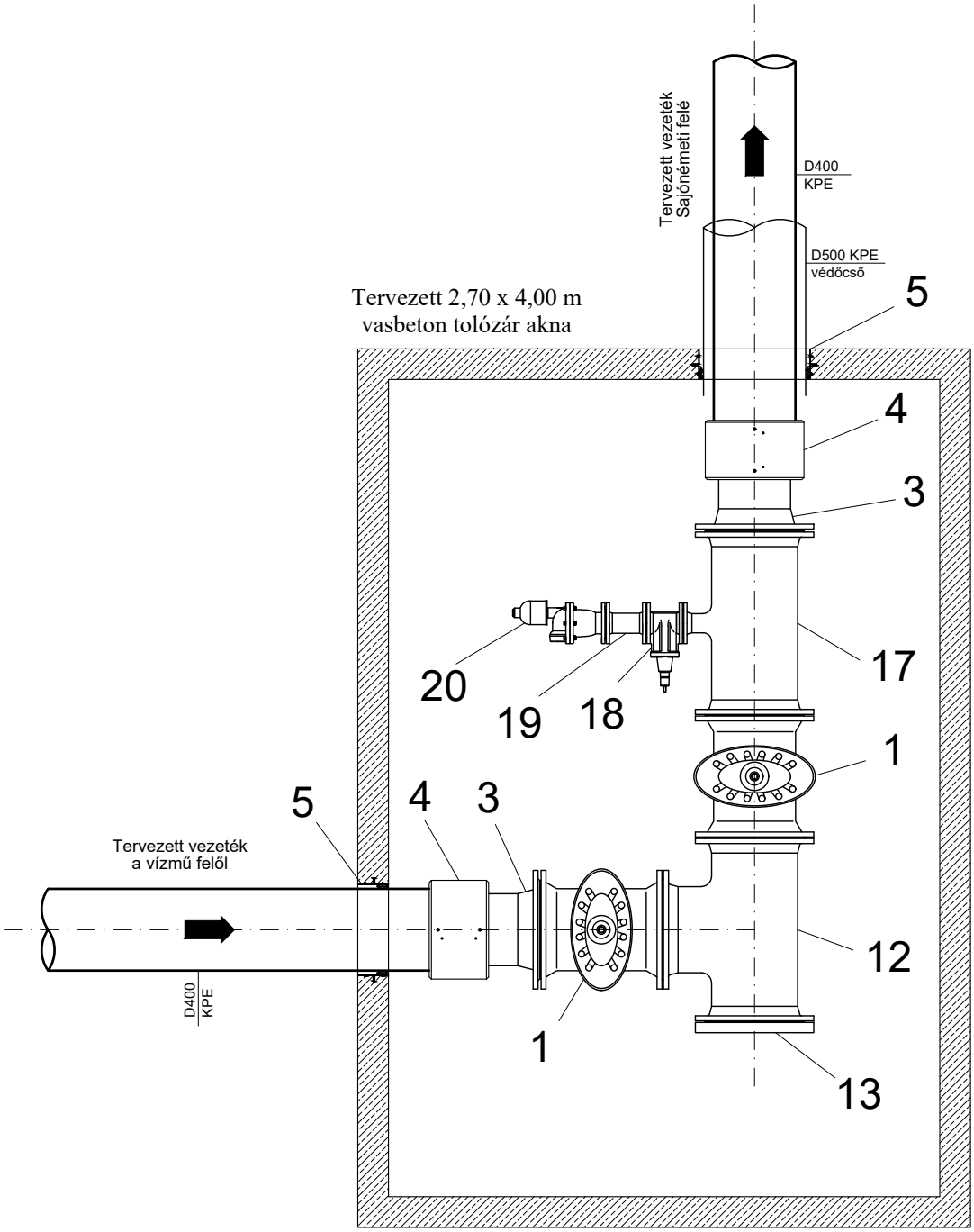

Rajzszám: M-4	Rajz megnevezése: CSOMÓPONTI CSŐIDOMTERV	Lapszám: 26/32

Vezetékszakasz jele:	Csomópont jele:
V-1-0	27 jelű csomópont

Szelvényszám:	Cím, azonosító:	Épül összesen:
19+915	Szakaszolási csomópont, 90°-os iránytörés	1 db

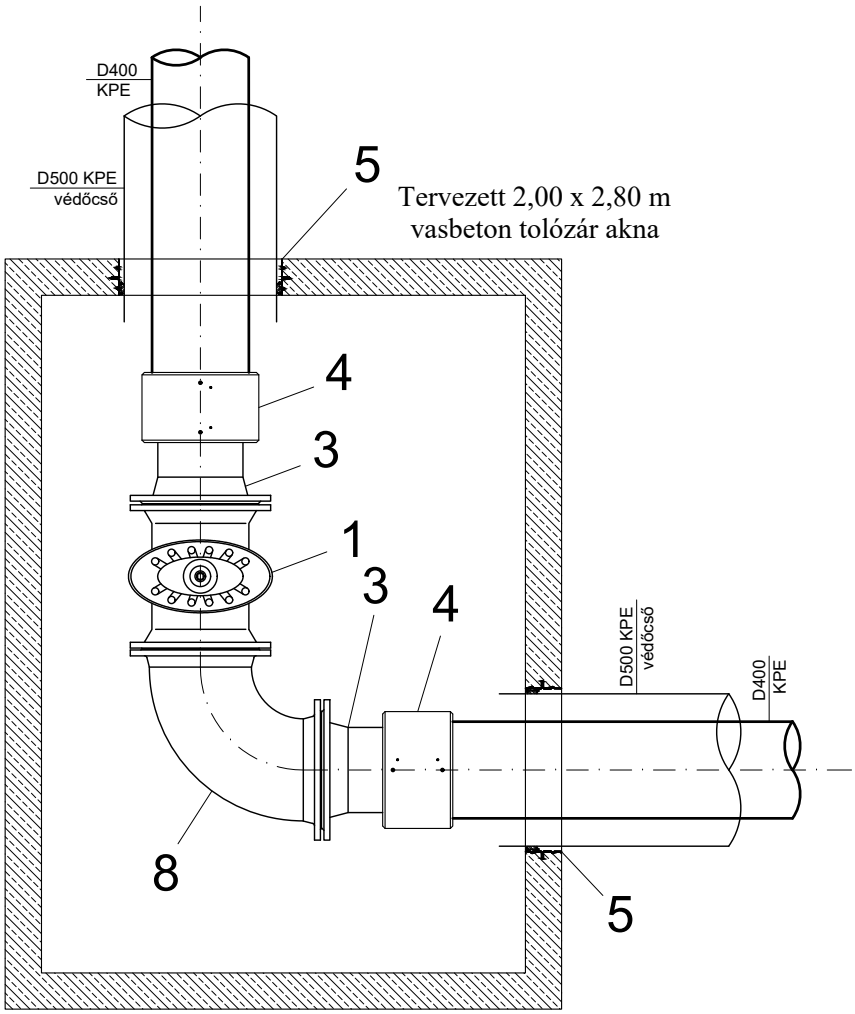

Rajzszám:	Rajz megnevezése:	Lapszám:
M-4	CSOMÓPONTI CSŐIDOMTERV	27/32

Vezetékszakasz jele: V-1-0	Csomópont jele: 28 jelű csomópont	
Szelvényszám: 20+469	Cím, azonosító: Ürítési és szakaszolási csomópont	Épül összesen: 1 db

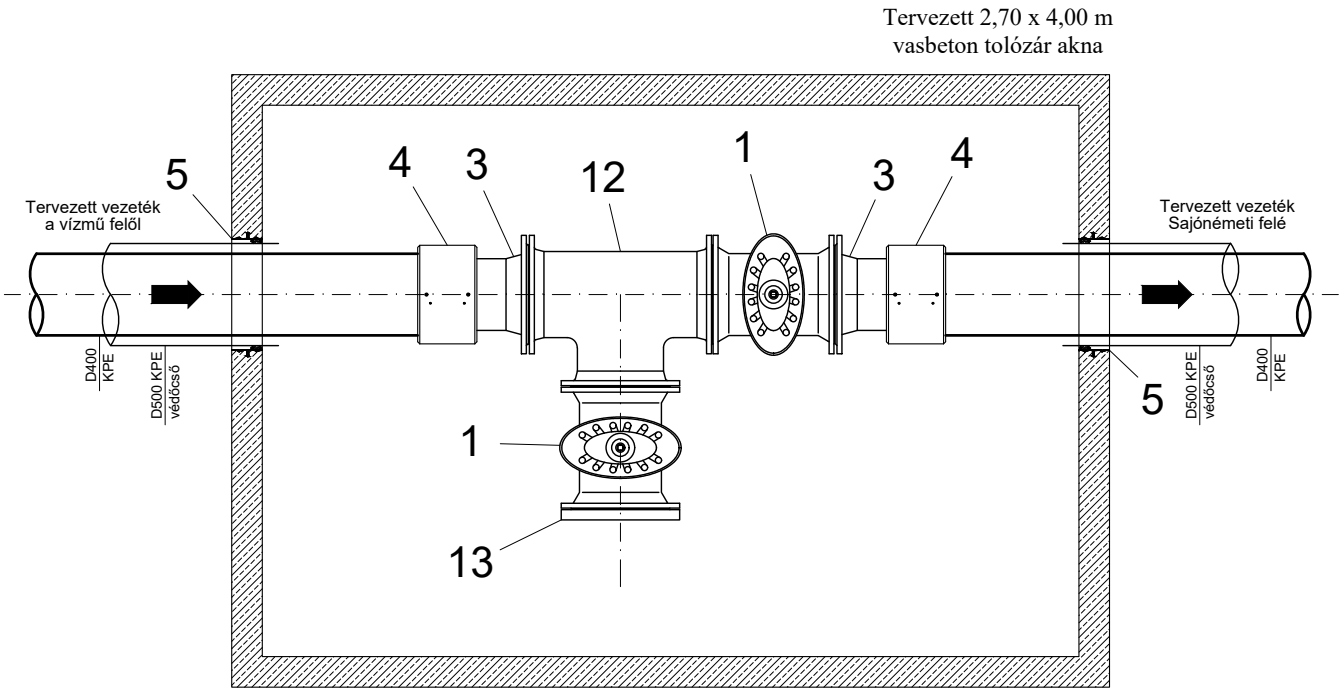

Rajzszám: M-4	Rajz megnevezése: CSOMÓPONTI CSŐIDOMTERV	Lapszám: 28/32

Vezetékszakasz jele: V-1-0	Csomópont jele: 29 jelű csomópont	
Szelvényszám: 20+515	Cím, azonosító: Végponti vezeték beállás, blindelt csővég	Épül összesen: 1 db

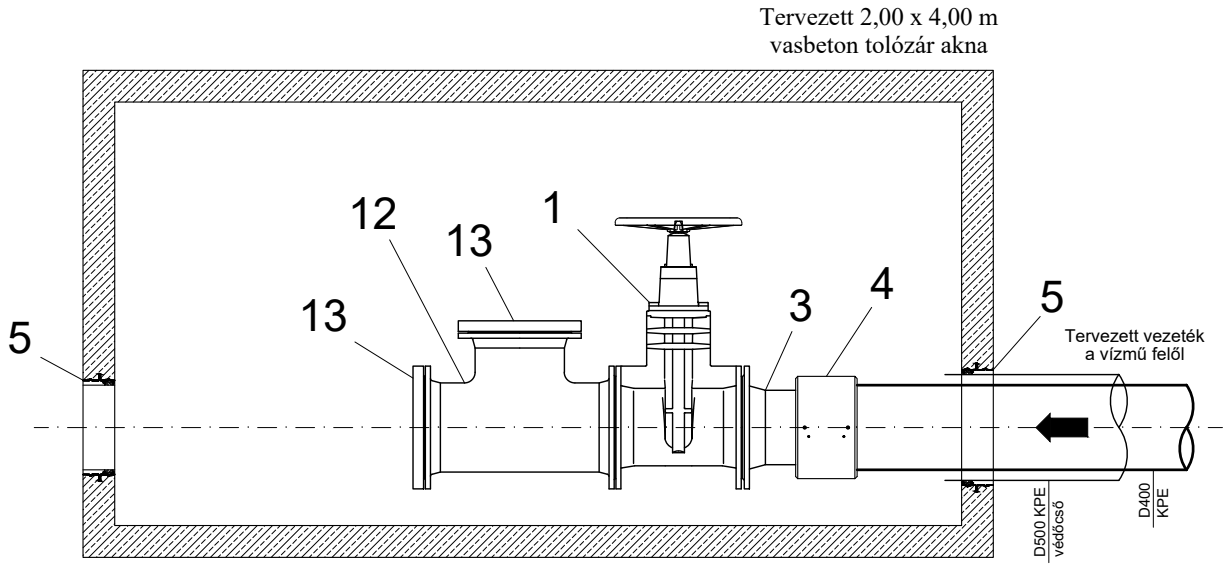

Rajzszám: M-4	Rajz megnevezése: CSOMÓPONTI CSŐIDOMTERV	Lapszám: 29/32

Vezetékszakasz jele:	Csomópont jele:
V-1-0	30 jelű csomópont

Szelvényszám:	Cím, azonosító:	Épül összesen:
9+248	Szakaszolási és légtelenítési csomópont	1 db

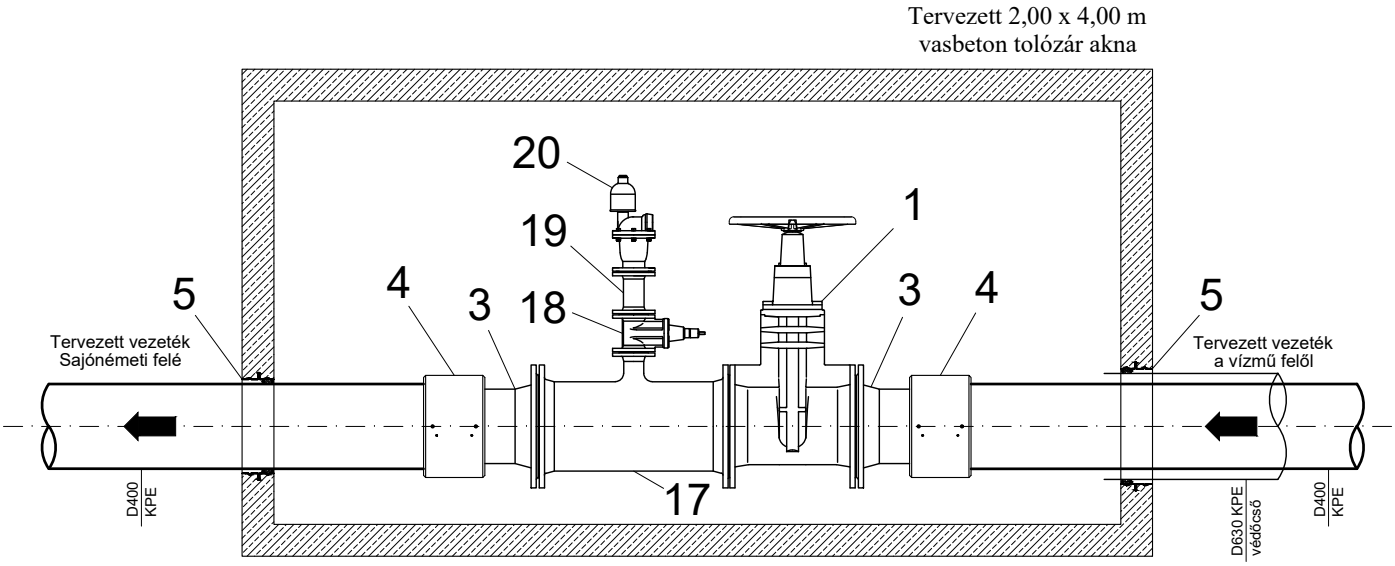

Rajzszám:	Rajz megnevezése:	Lapszám:
M-4	CSOMÓPONTI CSŐIDOMTERV	30/32

Vezetékszakasz jele:	Csomópont jele:
V-1-0	31 jelű csomópont

Szelvényszám:	Cím, azonosító:	Épül összesen:
10+400	Függőleges iránytörés, szakaszolási, légtelenítési csomópont, haszoncső kihúzási lehetőség	1 db

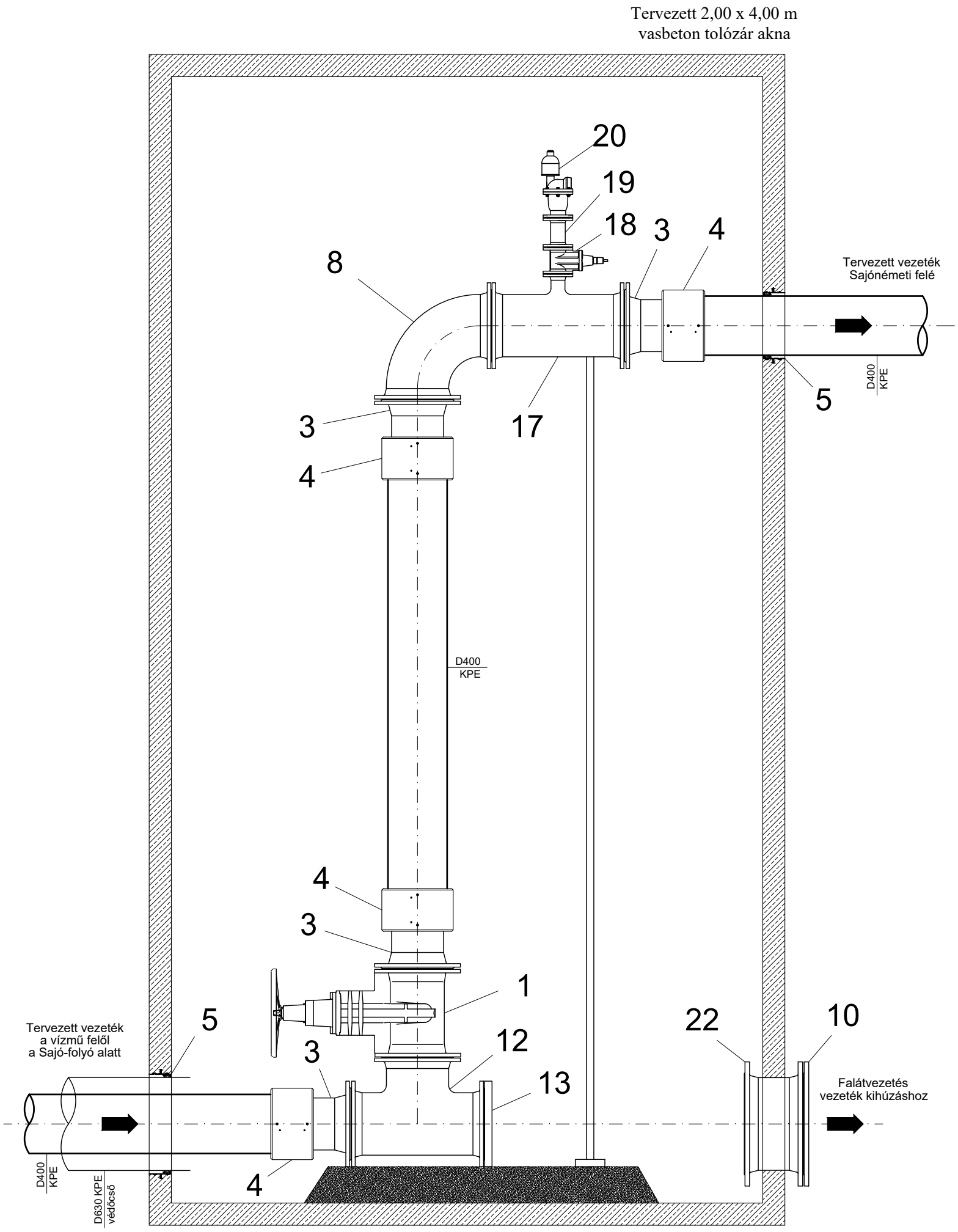

Rajzszám:	Rajz megnevezése:	Lapszám:
M-4	CSOMÓPONTI CSŐIDOMTERV	31/32

Vezetékszakasz jele:	Csomópont jele:
V-1-0	32 jelű csomópont

Szelvényszám:	Cím, azonosító:	Épül összesen:
20+400,5	Légtelenítési csomópont	1 db

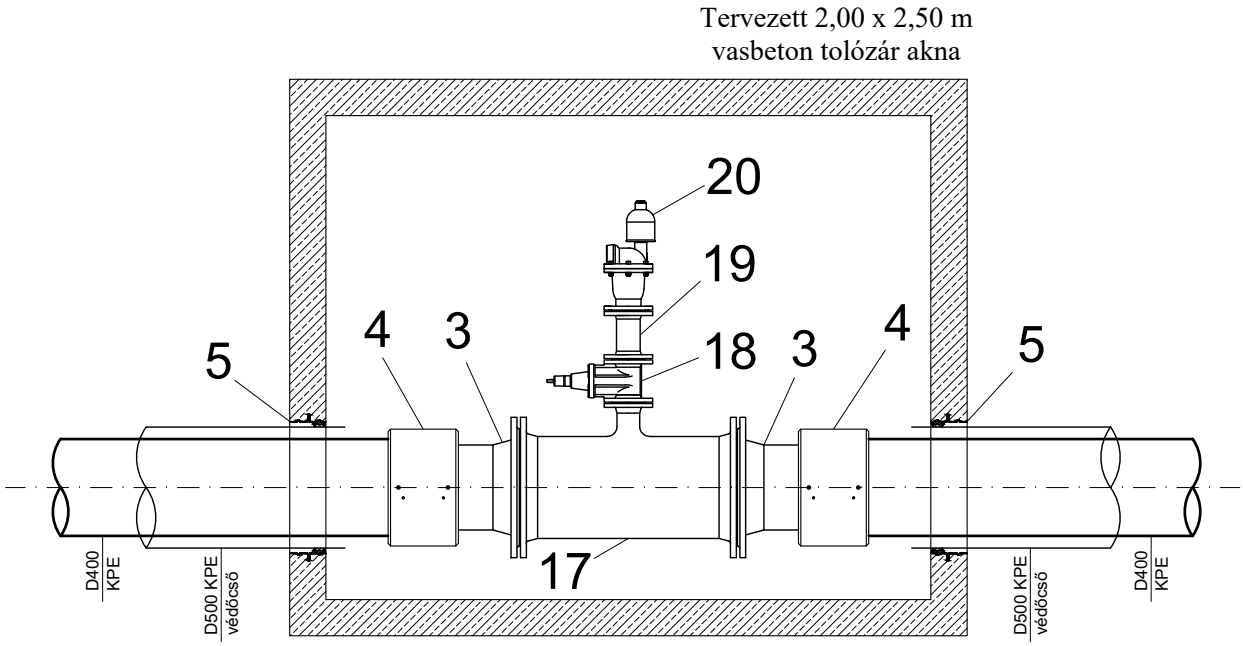

Rajzszám:	Rajz megnevezése:	Lapszám:
M-4	CSOMÓPONTI CSŐIDOMTERV	32/32